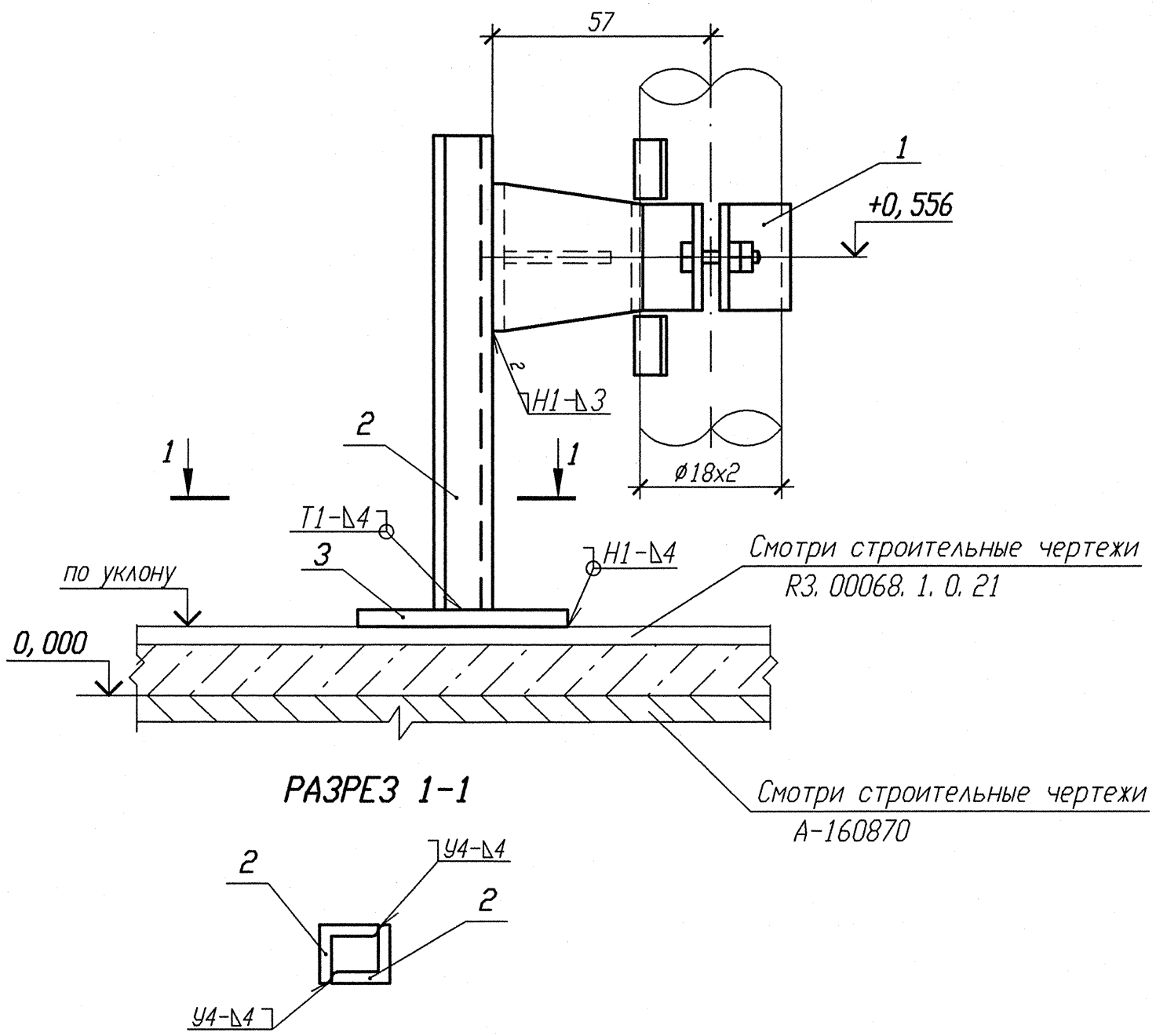


Спецификация деталей

| Поз. | Обозначение | Наименование | Кол. | Материал | Масса, кг ед. | Масса, кг общ. | Приме-чание |
|---|---|---|---|---|---|---|---|
| 1 | Л8-512. 000 | Опора 18У | 1 | Сборный | 0, 55 | 0, 55 | |
| 2 | ГОСТ 8509-93 | Уголок Б 50х50х5 l=620 | 2 | Вст. 3 сп. 5 ГОСТ 535-2005 | 2, 34 | 4, 68 | |
| 3 | ГОСТ 19903-74 | Лист Б-ПН 4х100х100 | 1 | Вст. 3 сп. 5 ГОСТ 14637-89 | 0, 31 | 0, 31 | |
| | | | | | | | |
| | | | | | | | |
| | | | | | | | |
| | | | | | | | |
| | ГОСТ 2246-70 | Проволока | | Св-08Г2С | | | |
| | ГОСТ 9467-75 | Электроды | | УОНИИ 13/45 | | | |
| | | | | Итого: | 5, 54 | | |

1 Привязку опоры смотри 3UV04Z95, 3UV04Z94, 3UV04Z93, 3UV04Z91, 3UV04Z90, 3UV04Z92, 3VF51Z95.

2 Сварку производить по ГОСТ 5264-80.

3 Сварку опоры с трубопроводом производить по Л8-512. 000.

4 Изготовить семь комплектов.

| Номер опоры | Рабочее состояние | | | | | | Холодное состояние | | | | | | Сейсмическое состояние | | | | | |
|---|---|---|---|---|---|---|---|---|---|---|---|---|---|---|---|---|---|---|
| | Усилия, кН | | | Моменты, кН·м | | | Усилия, кН | | | Моменты, кН·м | | | Усилия , кН | | | Моменты, кН·м | | |
| | Px | Py | Pz | Mx | My | Mz | Px | Py | Pz | Mx | My | Mz | Px | Py | Pz | Mx | My | Mz |
| 3UV04Y001 | -0, 01 | 0 | -0, 11 | 0, 01 | 0, 01 | 0 | -0, 01 | 0, 01 | -0, 1 | 0 | 0, 01 | 0 | 0, 01 | 0, 02 | 0, 01 | 0, 01 | 0 | 0, 02 |
| 3UV04Y003 | 0 | 0 | -0, 04 | 0 | 0, 01 | 0 | -0, 01 | 0, 01 | -0, 07 | 0 | 0 | 0 | 0, 01 | 0 | 0 | 0 | 0 | 0 |
| 3UV04Y005 | 0 | 0 | -0, 04 | 0 | -0, 01 | 0 | 0 | 0 | -0, 03 | 0 | -0, 01 | 0 | 0 | 0, 01 | 0 | 0 | 0 | 0 |
| 3UV04Y007 | 0 | -0, 02 | -0, 06 | 0 | 0 | 0 | 0 | -0, 01 | -0, 06 | 0 | 0 | 0 | 0, 01 | 0, 01 | 0 | 0 | 0 | 0 |
| 3UV04Y009 | 0 | -0, 02 | -0, 06 | 0 | 0 | 0 | 0 | -0, 01 | -0, 06 | 0 | 0 | 0 | 0, 01 | 0, 01 | 0 | 0 | 0 | 0 |
| 3UV04Y011 | 0 | -0, 02 | -0, 06 | 0 | 0 | 0 | 0 | -0, 01 | -0, 06 | 0 | 0 | 0 | 0, 01 | 0, 01 | 0 | 0 | 0 | 0 |
| 3VF51Y007 | 0 | -0, 02 | -0, 04 | 0 | 0 | 0 | 0 | -0, 01 | -0, 07 | 0 | 0 | 0 | 0, 01 | 0, 01 | 0 | 0 | 0 | 0 |

Взам. инв. N

Подп. и дата 30.11.12

Инв. N подл. R3.00138. 1. 0. 11

АРХИВНЫЙ ЭКЗЕМПЛЯР

| Изм. | Кол. уч. | Лист | N док. | Подп. | Дата |
|---|---|---|---|---|---|
| 1 | - | Зам. | 889-12 | - | - |
| Инж. Зк. | | Кузнецов | | | 07. 11 |
| Пров. вед. инж. | | Веренцова | | | 07. 11 |
| Пров. нач. гр. | | Жук | | | 08. 11 |
| Н. контр | | Краснояров | | | 08. 11 |

Инв. N подл. R3. 00138. 1. 0. 11
Лист 333

R3. VF10. 3012. 011. 02. 00. 086

Ростовская АЭС Блок 3

| Реакторное отделение Негерметичная часть Трубопроводы технической воды группы "А" обвязка вентустановок | Стадия | Лист | Листов |
|---|---|---|---|
| | Р | | 1 |
| Опора неподвижная 3VF51Y007, 3UV04Y001, 3UV04Y003, 3UV04Y005, 3UV04Y007, 3UV04Y009, 3UV04Y011 | ОАО "НИАЭП" 2012 | | |

Формат А3